Onderdeellijst & Onderdeeltekening

BADU 90/7-20

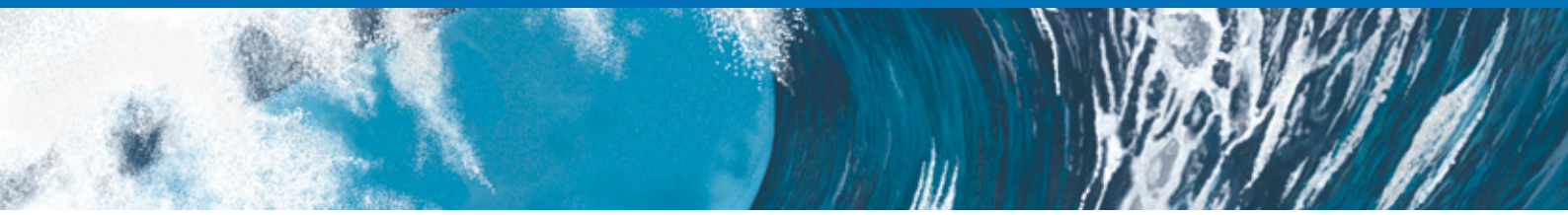

Teil Part	St. Qty.	Benennung	Description	Artikel-Nr. Article no.
101	1	*Gehäuse*	*Casing*	
		Rp 1 1/2 x Rp 1 1/2, orange, für BADU 90/7 und 90/11	Rp 1 1/2 x Rp 1 1/2, orange, for BADU 90/7 and 90/11	2921.110.100
		Rp 1 1/2 x Rp 1 1/2, schwarz, für BADU 90/7 und 90/11	Rp 1 1/2 x Rp 1 1/2, black, for BADU 90/7 and 90/11	2921.110.102
		Rp 2 x Rp 1 1/2, orange, für BADU 90/13, 90/15, 90/15 G, 90/20 und 90/20 G	Rp 2 x Rp 1 1/2, orange, for BADU 90/13, 90/15, 90/15 G, 90/20 and 90/20 G	2921.310.100
		Rp 2 x Rp 1 1/2, schwarz, für BADU 90/13, 90/15, 90/15 G, 90/20 und 90/20 G	Rp 2 x Rp 1 1/2, black, for BADU 90/13, 90/15, 90/15 G, 90/20 and 90/20 G	2921.310.102
113	1	Zwischengehäuse	Flange	2921.111.300
143	1	Saugsieb mit Griff	Strainer basket with handle	2920.314.300
160.1	1	Klarsichteinsatz, transparent	Lid, transparent	2921.116.010
160.2	1	Gewindering, schwarz	Ring for lid, black	2921.116.020
161.2 *	1	*Dichtungsgehäuse*	*Gland housing*	
		für BADU 90/7, 90/11 und 90/13	for BADU 90/7, 90/11 and 90/13	2921.116.120
		für BADU 90/15, 90/15 G, 90/20 und 90/20 G	for BADU 90/15, 90/15 G, 90/20 and 90/20 G	2921.316.120
174.2 *	1	*Leitschaufeleinsatz*	*Diffuser insert*	
		für BADU 90/7, 90/11 and 90/13	for BADU 90/7, 90/11 and 90/13	2921.117.420
		für BADU 90/15 G und 90/20 G (bis 09/07)	for BADU 90/15 G and 90/20 G (till 09/07)	2921.317.420
		für BADU 90/15 und 90/20 (ab 10/07)	for BADU 90/15 and 90/20 (from 10/07)	2921.317.421
230 *	1	*Laufrad*	*Impeller*	
		d=114 mm, b=5,5 mm, für BADU 90/7	dia=114 mm, b=5,5 mm, for BADU 90/7	2921.123.001
		d=114 mm, b=7,5 mm, für BADU 90/11	dia=114 mm, b=7,5 mm, for BADU 90/11	2921.223.001
		d=114 mm, b=10 mm, für BADU 90/13	dia=114 mm, b=10 mm, for BADU 90/13	2921.223.002
		d=120 mm, b=15 mm, Schaufeln weiß, für BADU 90/15 G (bis 09/07) (incl. Teil 260 + 412.6)	dia=120 mm, b=15 mm, blades white, for BADU 90/15 G (till 09/07) (incl. part 260 + 412.6)	2920.323.000
		d=115 mm, b=14 mm, für BADU 90/15 (ab 10/07)	dia=115 mm, b=14 mm, for BADU 90/15 (from 10/07)	2921.323.001
		d=120 mm, b=15 mm, Schaufeln schwarz, für BADU 90/20 G (bis 09/07) (incl. Teil 260 + 412.6)	dia=120 mm, b=15 mm, blades black, for BADU 90/20 G (till 09/07) (incl. part 260 + 412.6)	2920.423.000
		d=119 mm, b=14,5 mm, für BADU 90/20 (ab 10/07)	dia=119 mm, b=14,5 mm, for BADU 90/20 (from 10/07)	2921.423.001
260	1	*Laufradkappe*	*Impeller cap*	
		M 6 x 10, für BADU 90/7, 90/11 und 90/13	M 6 x 10, for BADU 90/7, 90/11 and 90/13	2920.126.000
		M 10 x 12, für BADU 90/15, 90/15 G, 90/20 und 90/20 G	M 10 x 12, for BADU 90/15, 90/15 G, 90/20 and 90/20 G	2920.326.000
412.1	1	O-Ring für Deckel, 137 x 5 mm	O-ring for lid, 137 x 5 mm	2921.141.210
412.2	1	O-Ring für Gehäuse, 190 x 5,5 mm	O-ring for casing, 190 x 5,5 mm	2921.141.220
412.4	1	O-Ring für Verschlussschraube, 11 x 2,5 mm	O-ring for drain plug, 11 x 2,5 mm	2302.002.062
412.5	1	O-Ring für Leitschaufeleinsatz, 90 x 5 mm	O-ring for diffuser insert, 90 x 5 mm	2920.141.210
412.6	1	*O-Ring für Laufradkappe, Viton*	*O-ring for impeller cap, Viton*	
		6 x 2 mm, für BADU 90/7, 90/11 und 90/13	6 x 2 mm, for BADU 90/7, 90/11 and 90/13	2920.141.261
		11 x 2,5 mm, für BADU 90/15, 90/15 G, 90/20 und 90/20 G	11 x 2,5 mm, for BADU 90/15, 90/15 G, 90/20 and 90/20 G	2920.141.241
433	1	*Gleitringdichtung kpl.*	*Mechanical seal cpl.*	
		14 mm, für BADU 90/7, 90/11 und 90/13	14 mm, for BADU 90/7, 90/11 and 90/13	2920.143.310
		20 mm, für BADU 90/15, 90/15 G, 90/20 und 90/20 G	20 mm, for BADU 90/15, 90/15 G, 90/20 and 90/20 G	2920.343.310
507	1	*Spritzring*	*Splash ring*	
		25 x 12,5 x 2 mm, für BADU 90/7, 90/11 und 90/13	25 x 12,5 x 2 mm, for BADU 90/7, 90/11 and 90/13	2921.150.700
		30 x 16,5 x 2 mm, für BADU 90/15, 90/15 G, 90/20 Dr. und 90/20 G Dr.	30 x 16,5 x 2 mm, for BADU 90/15, 90/15 G, 90/20 3~ and 90/20 G 3~	2921.350.700
		30 x 18,5 x 2 mm, für BADU 90/20 We. und 90/20 G We.	30 x 18,5 x 2 mm, for BADU 90/20 1~ and 90/20 G 1~	2921.450.700
515		*Toleranzring*	*Staring*	
	2	8 x 10 mm, für BADU 90/7, 90/11 und 90/13	8 x 10 mm, for BADU 90/7, 90/11 and 90/13	2920.151.510
	1	12 x 18 mm, für BADU 90/15, 90/15 G, 90/20 und 90/20 G	12 x 18 mm, for BADU 90/15, 90/15 G, 90/20 and 90/20 G	2920.351.510

Teil Part	St. Qty.	Benennung	Description	Artikel-Nr. Article no.
516	1	*V-Ring*	*V-ring*	
		V 16 S, für BADU 90/7 und 90/11	V 16 S, for BADU 90/7 and 90/11	2920.151.600
		V 18 S, für BADU 90/13, 90/15, 90/15 G, 90/20 Dr. und 90/20 G Dr.	V 18 S, for BADU 90/13, 90/15, 90/15 G, 90/20 3~ and 90/20 G 3~	2920.251.600
		V 20 S, für BADU 90/20 We. und 90/20 G We.	V 20 S, for BADU 90/20 1~ and 90/20 G 1~	2921.151.600
554.2	4	Unterlegscheibe, d = 8,4 mm, A 2	Washer, dia = 8,4 mm, A 2	5871.250.802
595	1	Gummipuffer, 10 x 10 x 27 mm	Rubber buffer, 10 x 10 x 27 mm	2920.359.501
800	1	*Wechselstrom-Motor, 230 V*	*Single-phase motor, 230 V*	
		0,30 kW, für BADU 90/7 We.	0,30 kW, for BADU 90/7 1~	2040.066.038
		0,45 kW, für BADU 90/11 We.	0,45 kW, for BADU 90/11 1~	2040.096.038
		0,55 kW, für BADU 90/13 We.	0,55 kW, for BADU 90/13 1~	2190.136.038
		0,75 kW, für BADU 90/15 We. und 90/15 G We.	0,75 kW, for BADU 90/15 1~ and 90/15 G 1~	2040.106.038
		1,00 kW, für BADU 90/20 We. und 90/20 G We.	1,00 kW, for BADU 90/20 1~ and 90/20 G 1~	2040.166.038
		Drehstrom-Motor, 400/230 V	*Three-phase motor, 400/230 V*	
		0,30 kW, für BADU 90/7 Dr.	0,30 kW, for BADU 90/7 3~	2040.066.037
		0,45 kW, für BADU 90/11 Dr.	0,45 kW, for BADU 90/11 3~	2040.096.037
		0,55 kW, für BADU 90/13 Dr.	0,55 kW, for BADU 90/13 3~	2190.136.037
		0,75 kW, für BADU 90/15 Dr. und 90/15 G Dr.	0,75 kW, for BADU 90/15 3~ and 90/15 G 3~	2040.106.037
		1,00 kW, für BADU 90/20 Dr. und 90/20 G Dr.	1,00 kW, for BADU 90/20 3~ and 90/20 G 3~	2040.166.037
894.1		*Adapter für Motorfuß*	*Stud for motor base*	2920.389.410
	3	für BADU 90/7, 90/11	for BADU 90/7, 90/11	
	2	für BADU 90/13, 90/15, 90/15 G, 90/20 Dr. und 90/20 G Dr.	for BADU 90/13, 90/15, 90/15 G, 90/20 3~ and 90/20 G 3~	
900	8	Schneidschraube, 7 x 48,4 mm, A 2	Self-tapping screw, 7 x 48,4 mm, A 2	2921.690.002
903	1	Verschlussschraube, G 1/4	Drain plug, G 1/4	2923.591.201
914.2	4	Inbusschraube, M 8 x 25, A 2	Hexagon socket screw, M 8 x 25, A 2	5879.120.825
		Reparatursatz O-Ringe für BADU 90/7, 90/11 und 90/13	Repair set of O-rings for BADU 90/7, 90/11 and 90/13	2921.141.299
		Reparatursatz O-Ringe für BADU 90/15, 90/15 G, 90/20 und 90/20 G	Repair set of O-rings for BADU 90/15, 90/15 G, 90/20 and 90/20 G	2921.341.299
		Universal-Öffungshilfe	Opening device	2921.157.700
		Wechselstrom-Motoreinheit, 230 V	*Single-phase motor unit, 230 V*	
		0,30 kW, für BADU 90/7 We.	0,30 kW, for BADU 90/7 1~	2190.075.138
		0,45 kW, für BADU 90/11 We.	0,45 kW, for BADU 90/11 1~	2190.115.138
		0,55 kW, für BADU 90/13 We.	0,55 kW, for BADU 90/13 1~	2190.135.138
		0,75 kW, für BADU 90/15 We. und 90/15 G We.	0,75 kW, for BADU 90/15 1~ and 90/15 G 1~	2190.155.138
		1,00 kW, für BADU 90/20 We. und 90/20 G We.	1,00 kW, for BADU 90/20 1~ and 90/20 G 1~	2190.205.138
		Drehstrom-Motoreinheit, 400/230 V	*Three-phase motor unit, 400/230 V*	
		0,30 kW, für BADU 90/7 Dr.	0,30 kW, for BADU 90/7 3~	2190.075.137
		0,45 kW, für BADU 90/11 Dr.	0,45 kW, for BADU 90/11 3~	2190.115.137
		0,55 kW, für BADU 90/13 Dr.	0,55 kW, for BADU 90/13 3~	2190.135.137
		0,75 kW, für BADU 90/15 Dr. und 90/15 G Dr.	0,75 kW, for BADU 90/15 3~ and 90/15 G 3~	2190.155.137
		1,00 kW, für BADU 90/20 Dr. und 90/20 G Dr.	1,00 kW, for BADU 90/20 3~ and 90/20 G 3~	2190.205.137
*		Hinweis: Bei Umbau der BADU 90/15 G oder 90/20 G auf Ausführung BADU 90/15 oder 90/20 müssen jeweils die Teile 161.2, 174.2 und 230 getauscht werden.	Note: When converting the BADU 90/15 G or 90/20 G to the version BADU 90/15 or BADU 90/20, the parts 161.2, 174.2 and 230 must be replaced.	

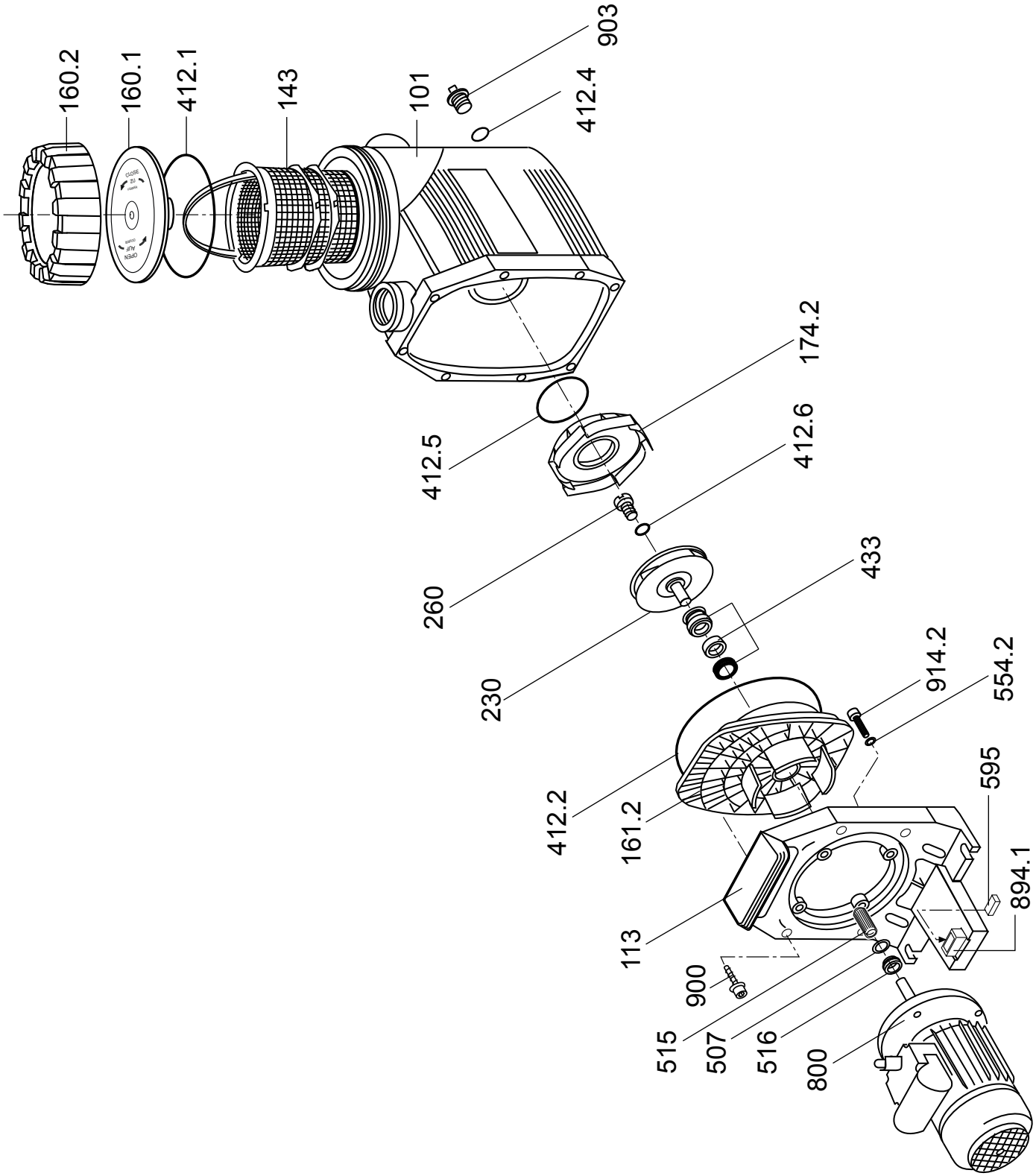
160.2
160.1
412.1
143
101
903
412.4
174.2
412.5
412.6
260
433
230
914.2
554.2
595
412.2
161.2
894.1
113
900
515
507
516
800

Onderdeellijst & Onderdeeltekening

BADU 90/25-40

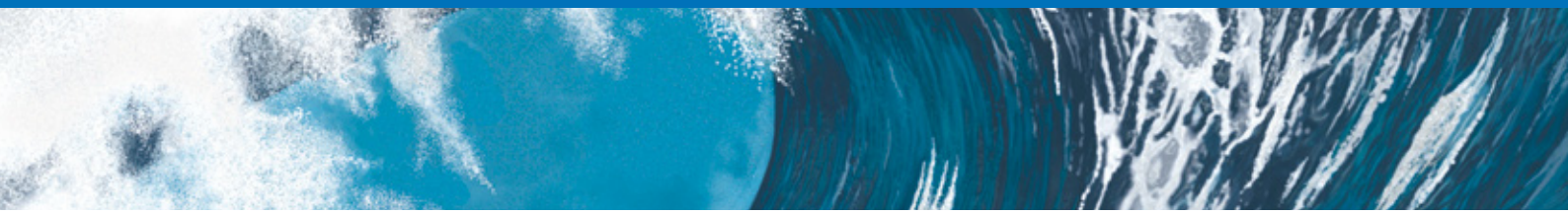

Teil Part	St. Qty.	Benennung	Description	Artikel-Nr. Article no.
101	1	*Gehäuse*	*Casing*	
		90 mm, orange	90 mm, orange	2921.510.104
		90 mm, schwarz	90 mm, black	2921.510.102
113	1	Zwischengehäuse	Flange	2921.511.300
143	1	Saugsieb	Strainer basket	2921.514.302
160.1	1	Klarsichteinsatz, transparent	Lid, transparent	2921.516.012
160.2	1	Gewindering, schwarz	Ring for lid, black	2921.516.022
161.2	1	Dichtungsgehäuse	Gland housing	2921.516.120
174.2	1	Leitschaufeleinsatz, d = 60 mm	Diffuser insert, dia = 60 mm	2902.017.425
174.3	1	Deckscheibe für Leitschaufeleinsatz	Cover disk for Diffuser	2902.017.424
174.4	1	Zentrierring für Leitschaufeleinsatz	Adapter ring for diffuser	2902.017.421
230	1	*Laufrad*	*Impeller*	
		d=129 mm, b=4 mm, für BADU 90/25	dia=129 mm, b=4 mm, for BADU 90/25	2921.523.014
		d=129 mm, b=5,5 mm, für BADU 90/30	dia=129 mm, b=5,5 mm, for BADU 90/30	2921.623.014
		d=129 mm, b=8,5 mm, für BADU 90/40	dia=129 mm, b=8,5 mm, for BADU 90/40	2921.723.014
		d=128 mm, b=12 mm, für BADU 90/48	dia=128 mm, b=12 mm, for BADU 90/48	2902.023.003
412.1	1	O-Ring für Deckel, 148 x 6,5 mm	O-ring for lid, 148 x 6,5 mm	2921.541.210
412.2	1	O-Ring für Gehäuse, 240 x 6,5 mm	O-ring for casing, 240 x 6,5 mm	2921.541.226
412.5	1	O-Ring für Leitschaufeleinsatz, 123,19 x 5,33 mm	O-ring for diffuser insert, 123,19 x 5,33 mm	2920.341.210
412.6	1	O-Ring für Laufradkappe, 16,9 x 2,75 mm, Viton	O-ring for impeller cap, 16,9 x 2,75 mm, Viton	2923.541.222
412.11	2	O-Ring für Rohranschlüsse, 98 x 5 mm	O-ring for connections, 98 x 5 mm	2921.141.255
412.51	1	O-Ring für Leitschaufeleinsatzdeckscheibe, 145 x 2,5 mm	O-ring for cover disk for diffuser, 145 x 2,5 mm	2902.041.251
433	1	Gleitringdichtung kpl., 20 mm	Mechanical seal cpl., 20 mm	2920.343.310
507	1	Spritzring, 45 x 18 x 4 mm	Splash ring, 45 x 18 x 4 mm	2920.850.702
554.1	12	Unterlegscheibe, d = 8,4 mm, A 2	Washer, dia = 8,4 mm, A 2	5871.250.802
554.2	4	Unterlegscheibe, d = 8,4 mm, A 2	Washer, dia = 8,4 mm, A 2	5871.250.802
577	1	Öffnungshilfe	Opening device	2902.099.800
582	1	Verschlusskappe, G 3/8, gelb, mit Flachdichtung	Drain cap, G 3/8, yellow, with gasket	2921.658.200
595		*Gummipuffer, 10 x 10 x 27 mm*	*Rubber buffer, 10 x 10 x 27 mm*	2920.359.501
	2	für BADU 90/25 Dr. und 90/30 Dr.	for BADU 90/25 3~ and 90/30 3~	
	3	für BADU 90/25 We., 90/30 We., 90/40 und 90/48	for BADU 90/25 1~, 90/30 1~, 90/40 and 90/48	
595.1	1	Gummipuffer, 10 x 10 x 27 mm	Rubber buffer, 10 x 10 x 27 mm	2920.359.501
721	2	*Übergangsverschraubung für BADU 90/25 und 90/30, bestehend aus:*	*Union for BADU 90/25 and 90/30, consisting of:*	
		Überwurfmutter für Bundbuchse d = 75 mm, schwarz	Union nut for glue socket dia = 75 mm, black	2902.072.111
		Bundbuchse d = 75 mm, schwarz	Glue socket dia = 75 mm, black	2902.072.105
721	2	*Übergangsverschraubung für BADU 90/40 und 90/48, bestehend aus:*	*Union for BADU 90/40 and 90/48, consisting of:*	
		Überwurfmutter für Bundbuchse d = 90 mm, schwarz	Union nut for glue socket dia = 90 mm, black	2902.072.111
		Bundbuchse d = 90 mm, schwarz	Glue socket dia = 90 mm, black	2902.072.101
800	1	*Wechselstrom-Motor, 230 V*	*Single-phase motor, 230 V*	
		1,30 kW, für BADU 90/25 We.	1,30 kW, for BADU 90/25 1 ~	2980.130.001
		1,50 kW, für BADU 90/30 We.	1,50 kW, for BADU 90/30 1~	2980.150.000
		2,20 kW, für BADU 90/40 We.	2,20 kW, for BADU 90/40 1~	2980.220.000
		2,60 kW, für BADU 90/48 We.	2,60 kW, for BADU 90/48 1~	2980.260.000
		Drehstrom-Motor, 400/230 V	*Three-phase motor, 400/230 V*	
		1,30 kW, für BADU 90/25 Dr.	1,30 kW, for BADU 90/25 3~	2970.130.000
		1,50 kW, für BADU 90/30 Dr.	1,50 kW, for BADU 90/30 3~	2970.150.000
		2,20 kW, für BADU 90/40 Dr.	2,20 kW, for BADU 90/40 3~	2970.220.000
		2,60 kW, für BADU 90/48 Dr.	2,60 kW, for BADU 90/48 3~	2970.260.000
894	1	Motorfuß	Motor base	2921.589.400
894.1	4	Adapter für Motorfuß	Stud for motor base	2920.389.410

Teil Part	St. Qty.	Benennung	Description	Artikel-Nr. Article no.
900	14	Schneidschraube, 7 x 48,4 mm, A 2	Self-tapping screw, 7 x 48,4 mm, A 2	2921.690.002
900.1	3	Senkschraube, 5,5 x 22 mm, A 2	Countersunk screw, 5,5 x 22 mm, A 2	5879.825.522
900.2	2	Schneidschraube, 4 x 16 mm, A 2	Self-tapping screw, 4 x 16 mm, A 2	2902.090.020
914.2	4	Inbusschraube, M 8 x 40, A 2	Hexagon socket screw, M 8 x 40, A 2	5879.120.841
922	1	Isolierte Hutmutter, M 12	Insulated cap nut, M 12	2923.592.202
		Anschluss kpl., bestehend aus: *1 x O-Ring, 1 x Bundbuchse und* *1 x Überwurfmutter für Bundbuchse*	*Connection cpl., consisting of:* *1 x o-ring, 1 x glue socket and* *1 x union nut for glue socket*	
		75 mm, für BADU 90/25 und 90/30	75 mm, for BADU 90/25 und 90/30	2902.072.125
		90 mm, für BADU 90/40 und 90/48	90 mm, for BADU 90/40 und 90/48	2902.072.121
		Universal-Öffungshilfe	Opening device	2921.157.700
		Wechselstrom-Motoreinheit	*Single-phase motor unit*	
		1,30 kW, für BADU 90/25 We.	1,30 kW, for BADU 90/25 1 ~	2190.255.138
		1,50 kW, für BADU 90/30 We.	1,50 kW, for BADU 90/30 1~	2190.305.138
		2,20 kW, für BADU 90/40 We.	2,20 kW, for BADU 90/40 1~	2190.405.138
		2,60 kW, für BADU 90/48 We.	2,60 kW, for BADU 90/48 1~	2190.485.138
		Drehstrom-Motoreinheit	*Three-phase motor unit*	
		1,30 kW, für BADU 90/25 Dr.	1,30 kW, for BADU 90/25 3~	2190.255.137
		1,50 kW, für BADU 90/30 Dr.	1,50 kW, for BADU 90/30 3~	2190.305.137
		2,20 kW, für BADU 90/40 Dr.	2,20 kW, for BADU 90/40 3~	2190.405.137
		2,60 kW, für BADU 90/48 Dr.	2,60 kW, for BADU 90/48 3~	2190.485.137

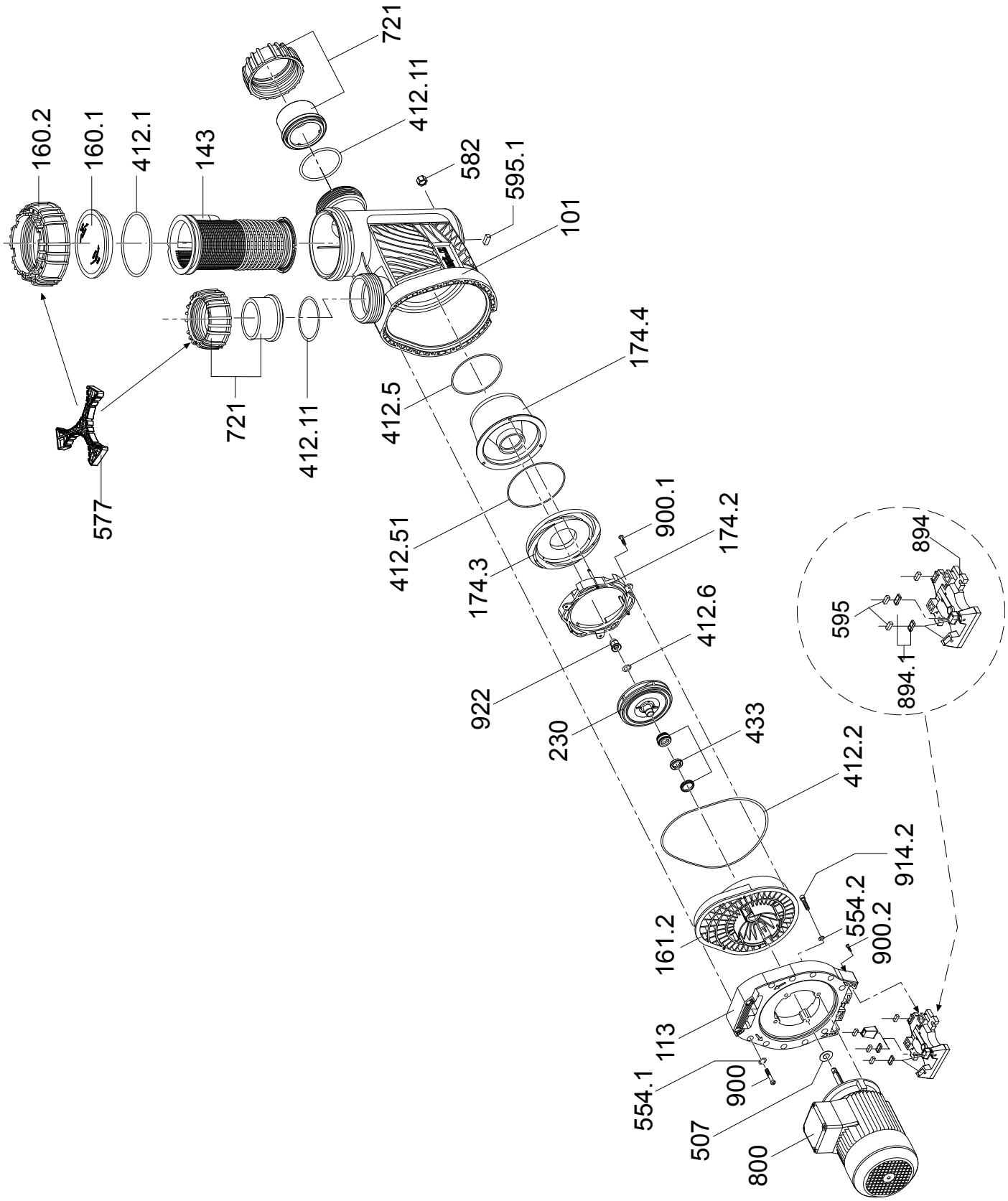
160.2
160.1
412.1
143
721
412.11
582
595.1
101
577
721
412.11
412.5
174.4
412.51
174.3
900.1
174.2
412.6
922
230
433
412.2
914.2
161.2
554.2
900.2
113
554.1
900
507
800
894
595
894.1